„ Basic ” típusú könyökkaros árnyékoló
műszaki ismertetése

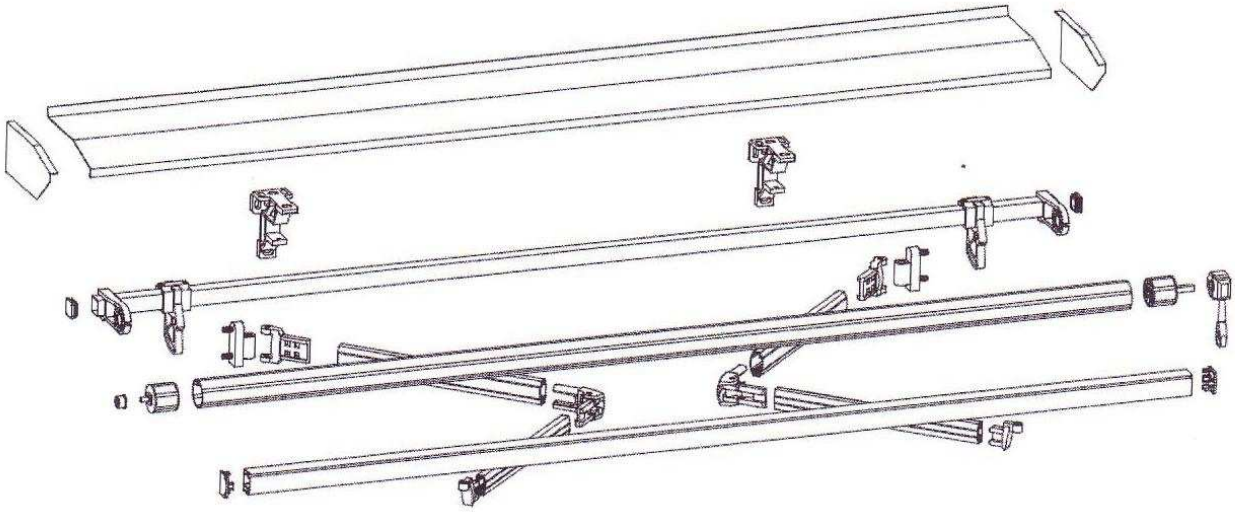

A Basic típusú napellenzők hagyományos könyökkaros árnyékolók, melyek felszerelhetők homlokzatra, szarufára vagy akár eresz alá is.

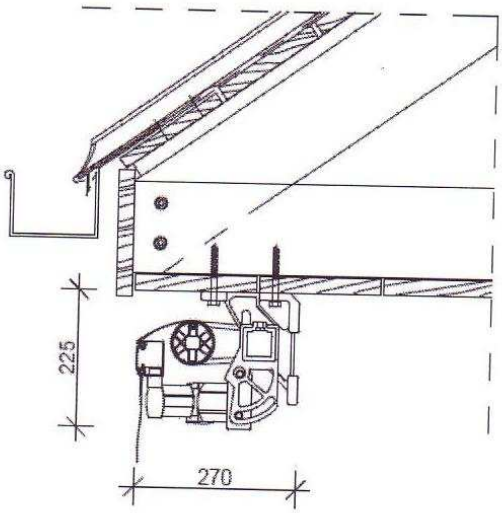

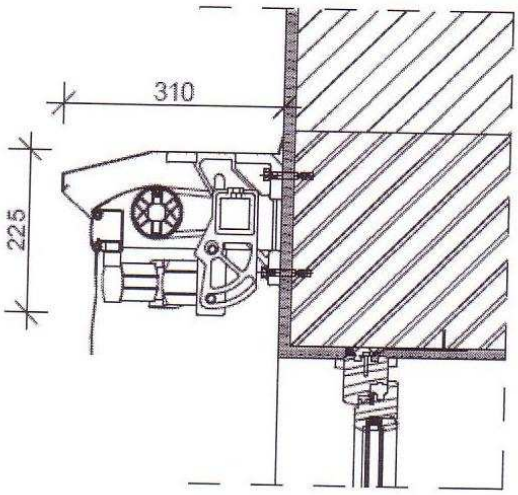

A szerkezet egy 40 x 40 mm-es zártszelvényre kerül ráépítésre, ezáltal egy könnyen felszerelhető egységet képvisel. Ez a típus 2000 mm-től 6000 mm-es szélességben gyártható, a kinyúlás méretlépcsői 1500, 2000, 2500, 3000, 3250, 3500 mm. A szélességi méretnek a karkinyúlás méretétől fél méterrel nagyobbnak kell lennie, hogy a könyökkarok egymás mellé férjenek. A napellenzők 5 m-es szélességig 2 karral, 5 és 6 méteres szélesség között választhatóan 2 vagy 3 karral, 6 és 8 m között 3

„ Basic ” típusú könyökkaros árnyékoló
műszaki ismertetése

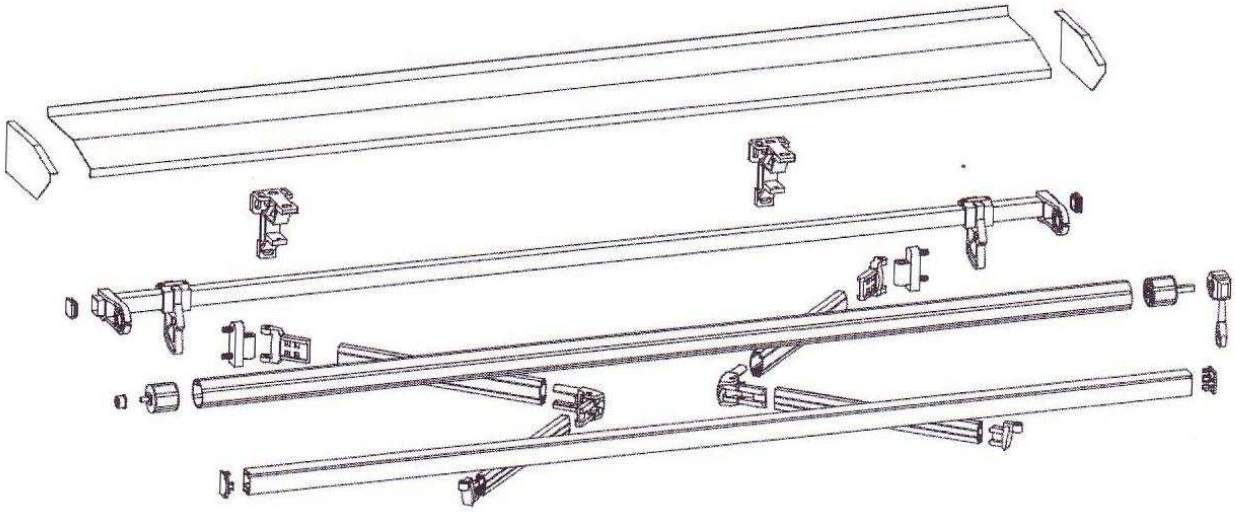

A Basic típusú napellenzők hagyományos könyökkaros árnyékolók, melyek felszerelhetők homlokzatra, szarufára vagy akár eresz alá is.

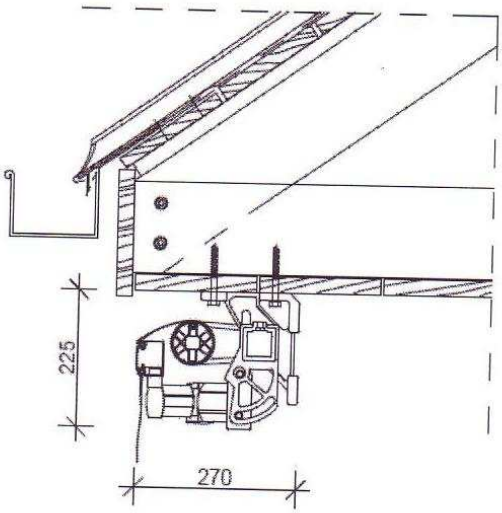

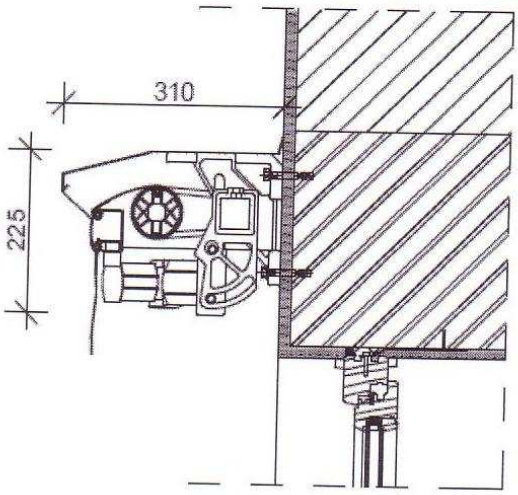

A szerkezet egy 40 x 40 mm-es zártszelvényre kerül ráépítésre, ezáltal egy könnyen felszerelhető egységet képvisel. Ez a típus 2000 mm-től 6000 mm-es szélességben gyártható, a kinyúlás méretlépcsői 1500, 2000, 2500, 3000, 3250, 3500 mm. A szélességi méretnek a karkinyúlás méretétől fél méterrel nagyobbnak kell lennie, hogy a könyökkarok egymás mellé férjenek. A napellenzők 5 m-es szélességig 2 karral, 5 és 6 méteres szélesség között választhatóan 2 vagy 3 karral, 6 és 8 m között 3

karral, 8m felett 4 könyökkarral készülnek. A karbillentők fogadják a napellenző karokat, ezekből kétféle billentő típus van, az egyikkel 0 – 75 fokig, a másikkal 13 - 90 fokig állítható a ponyva lejtése.

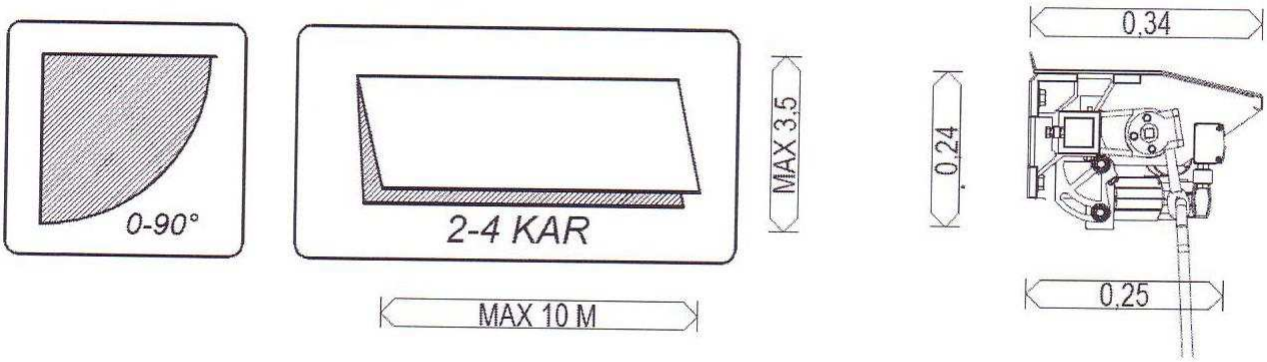

Nagyon fontos megjegyezni, hogy a kinyúlás vízszintes helyzetben értendő, mert ha a ponyva szögét változtatjuk, azzal csökken az általa lefedett terület. Az alábbi ábra és táblázat tartalmazza a lejtőszögeket és az ezekhez tartozó kinyúlás értékeket. Az ajánlott minimális lejtőszög 13 fok az esővíz könnyű lefolyása miatt.

c	α	b	a
150	13	146	38
200	13	195	45
250	13	243	57
300	13	292	68
350	13	341	79

c – névleges karkinyúlás
α – lejtő szög
b – lefedett terület
a – magasság csökkenés

c	α	b	a
150	20	141	52
200	20	188	69
250	20	235	86
300	20	282	103
350	20	329	120

c – névleges karkinyúlás
α – lejtő szög
b – lefedett terület
a – magasság csökkenés

A napellenző karokban egy előfeszített rugós mechanizmus van elrejtve. Ez a rugós szerkezet húzza ki a napellenző ponyvát, és tarja mindig feszesen, ezért a szerkezet mozgatása kifelé könnyebb befelé nehezebb. Fontos, hogy a karok mindig teljesen kinyitott állapotban legyenek, mert a félig kinyitott szerkezeten a vászon belenghet és ez, a ponyva elkopását, kidörzsölődését eredményezheti a csuklóknál. A karok nem egyenesednek ki teljesen, szöget zárnak be egymással a könnyebb

összecsukás érdekében. Ugyanakkor a csuklók sem egy síkban nyílnak, mert a ponyvának mindig lesz egy pici lógása és a karok követik ezt a vonalat. 7 méteres szélesség felett csúszó bölcső és végállás határoló kerül beépítésre. A felerősítő konzolok száma a könyökkarokéval azonos, 4,5-5 méter között plusz egy kar kerül beszerelésre.
A henger korcolt acélcső horganyozva, átmérő 70 mm, 1 mm-es falvastagsággal, a végeiben üvegszál erősítésű műanyag dugókkal.
A henger forgatását 1:10 áttételű hajtómű végzi, leakasztható hajtókar segítségével. 8 méteres szélesség felett 1:13 a hajtómű áttétele.
Ezt a kézi megoldást ki lehet váltani motoros működtetéssel is.
A motor a ponyvacsőbe kerül beépítésre, beépített végállás kapcsolókkal és hő védelemmel.
A tartókonzolok és a többi alumínium öntvény, a karprofilok és a homlokcső RAL 7035 színre szinterezettek.

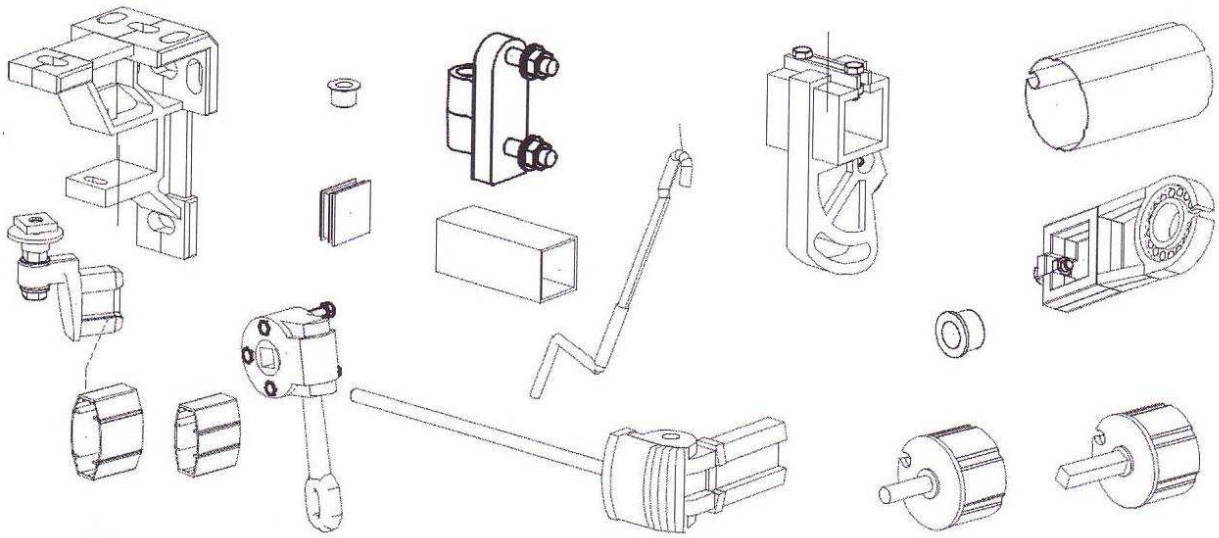

A fentiekben részletezett fémszerkezetre húzható hagyományos dralon, vagy PVC vászon is. A ponyvák gombásodás elleni szerrel vannak impregnálva, a víztartó képességük 350 vomm. A ponyvákat csak vegyszer használata nélkül szabad tisztítani és fontos, hogy hosszabb tárolási intervallum előtt (tél) meg kell szárítani. A vászon élettartama a betartott utasítások mellett akár 8 – 10 év is lehet. Az árnyékoló rendelhető védőtetővel is, ami a homlokzati szereléskor megvédi a szerkezetet és a ponyvát a környezeti hatásoktól
A szerkezet kezelése igen egyszerű. A ponyvahengerről letekert ponyvafelületet a rugófeszítésű karok állandóan feszesen tartják.

Széles alkalmazhatósági köre ennek az árnyékolónak népszerűségét folyamatosan növeli. A szerkezet 30 – 40 km/h szelet képes elviselni, a ponyvaterület nagyságától függően.
Viharos széllökések ellen vagy felügyelettel, vagy motoros szélérzékelővel védeni kell. A viharkárokból adódó károsodás nem garanciális meghibásodás.
Bízunk benne, hogy termékünket megelégedésére tudja használni!